easywaste

Abfallbehälter-Auszug
Waste pull-out
Poubelle coulissante
Cubo de basura
Pattumiera
Utdragbart avfallssystem
Выдвижная система сортировки отходов

essensa®
functional design for your life

www.essensa.de

Tools - Tools - Outils - Instrumentos - Attrezzi - компоненты - Araçlar

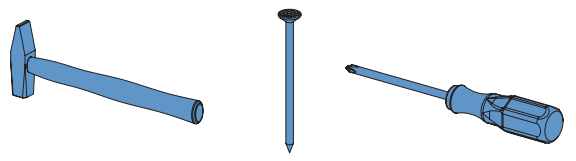

Cleaning - Reinigung - Nettoyage - Limpiadura - Pulizia - уборка - Temizlik

Components - Komponenten - Composants - Componentes - Componenti - компоненты - Bileşenler

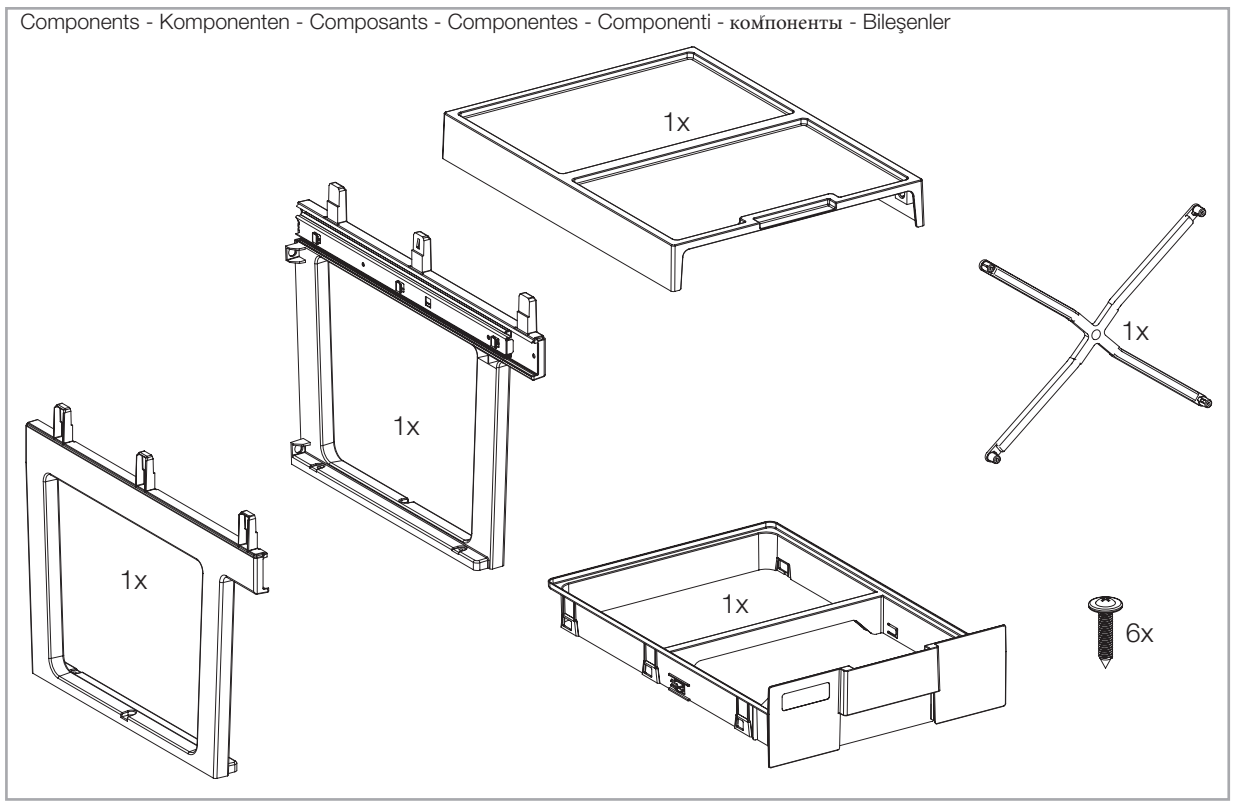

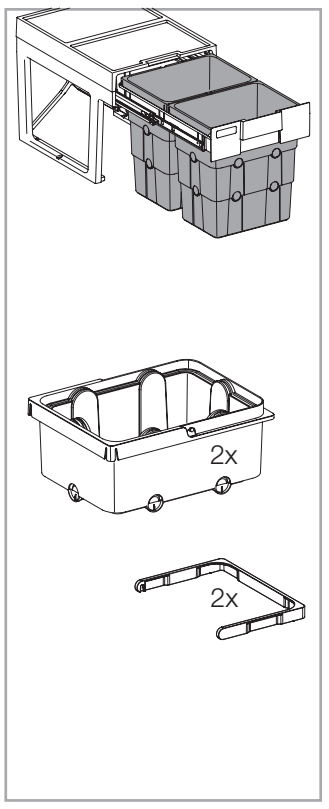

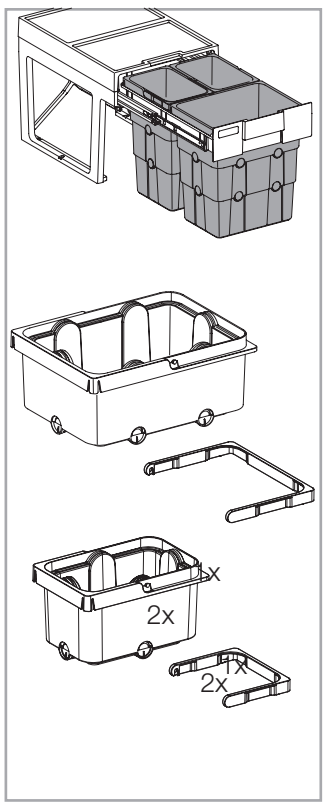

272 mm

1

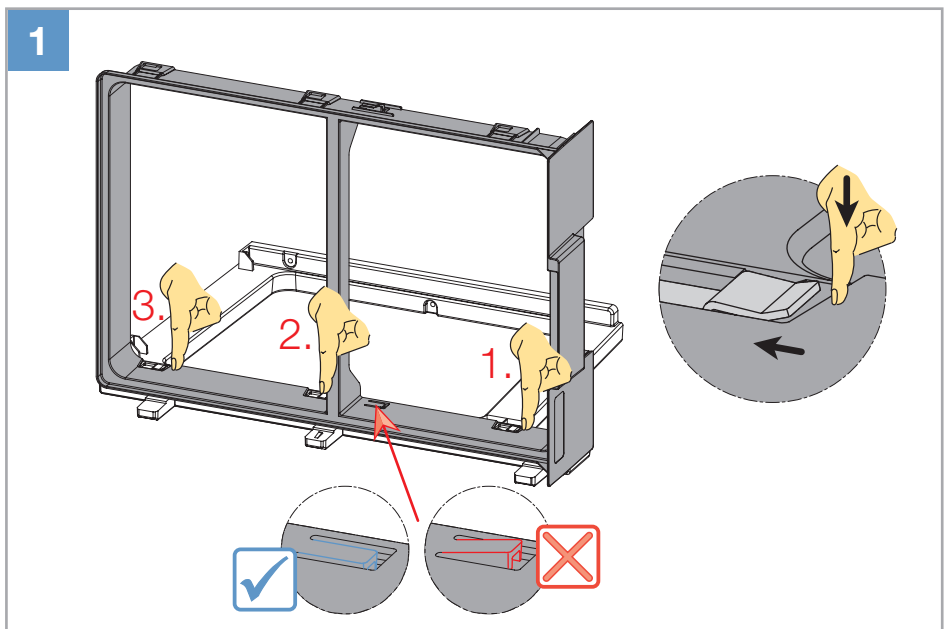

2

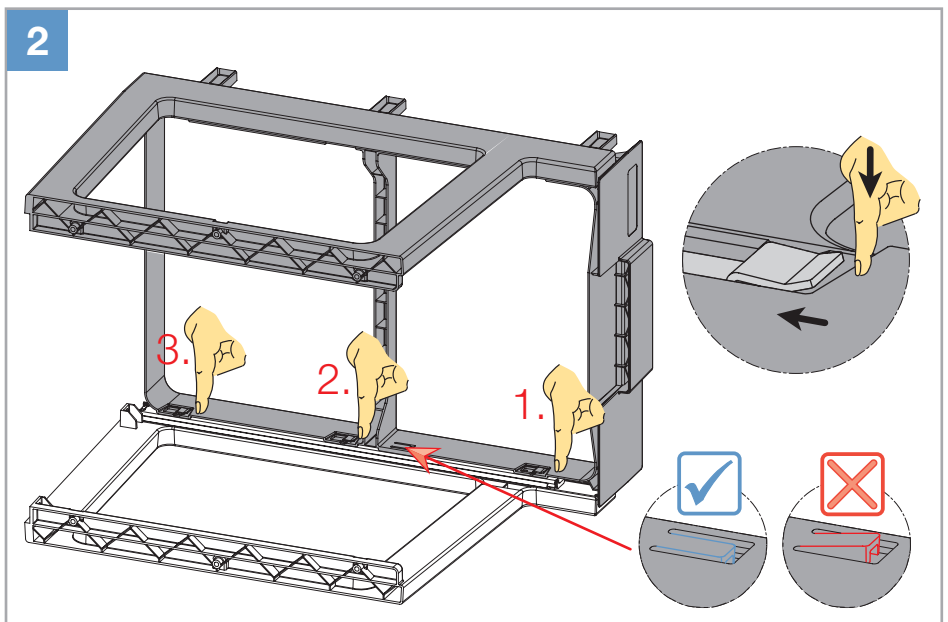

3

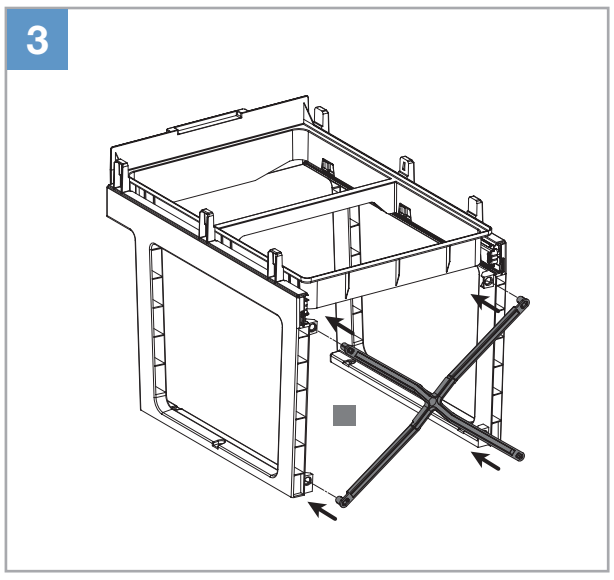

4

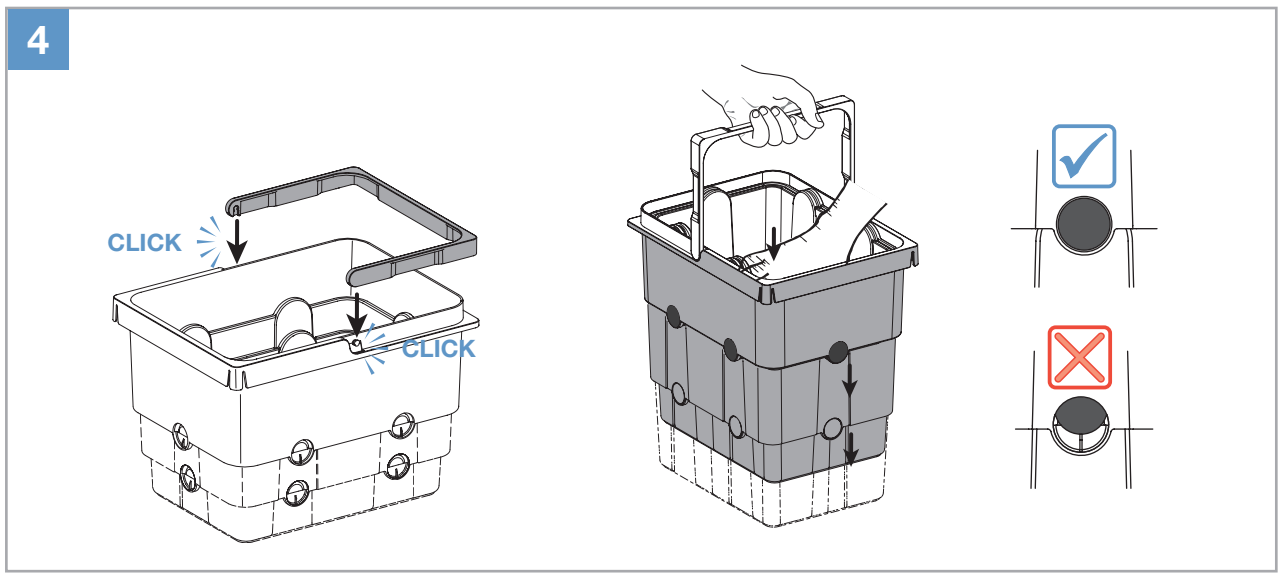

280 mm

5

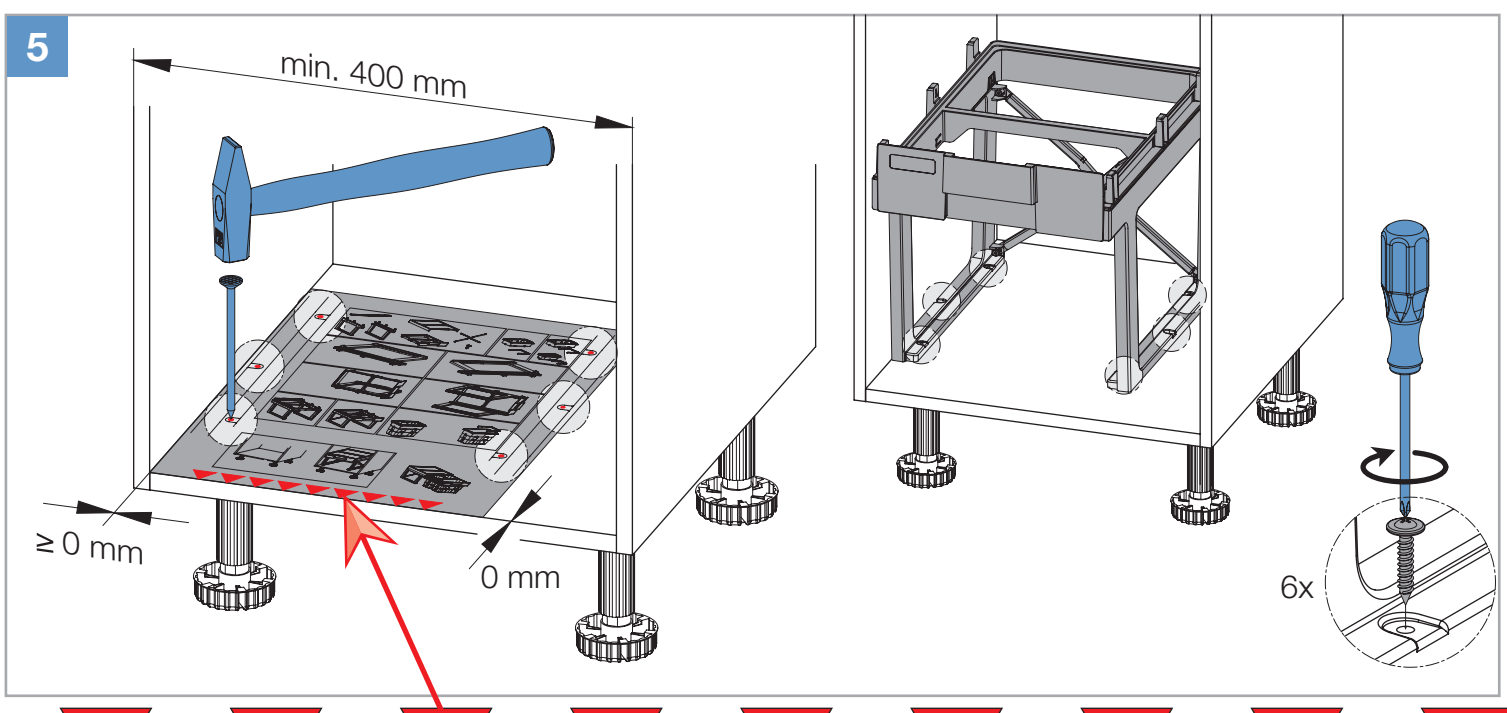

6

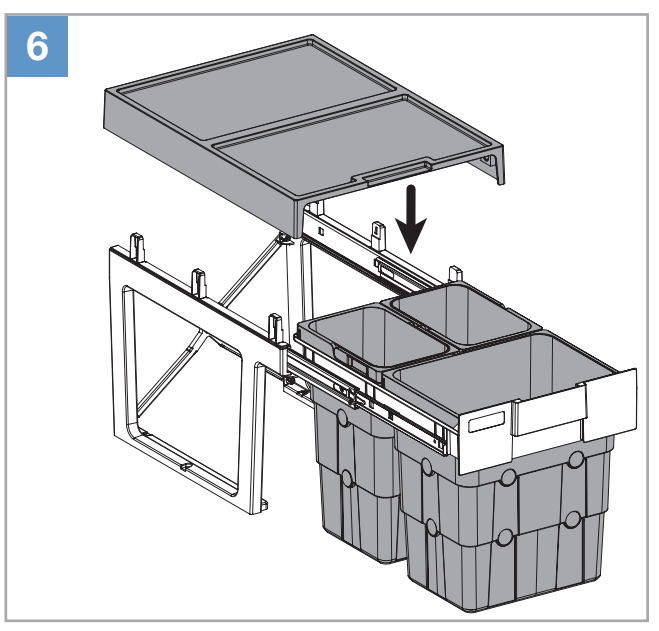

148 mm

Technische Änderungen vorbehalten
Technical changes reserved

0000.50 60972 / 03.2018